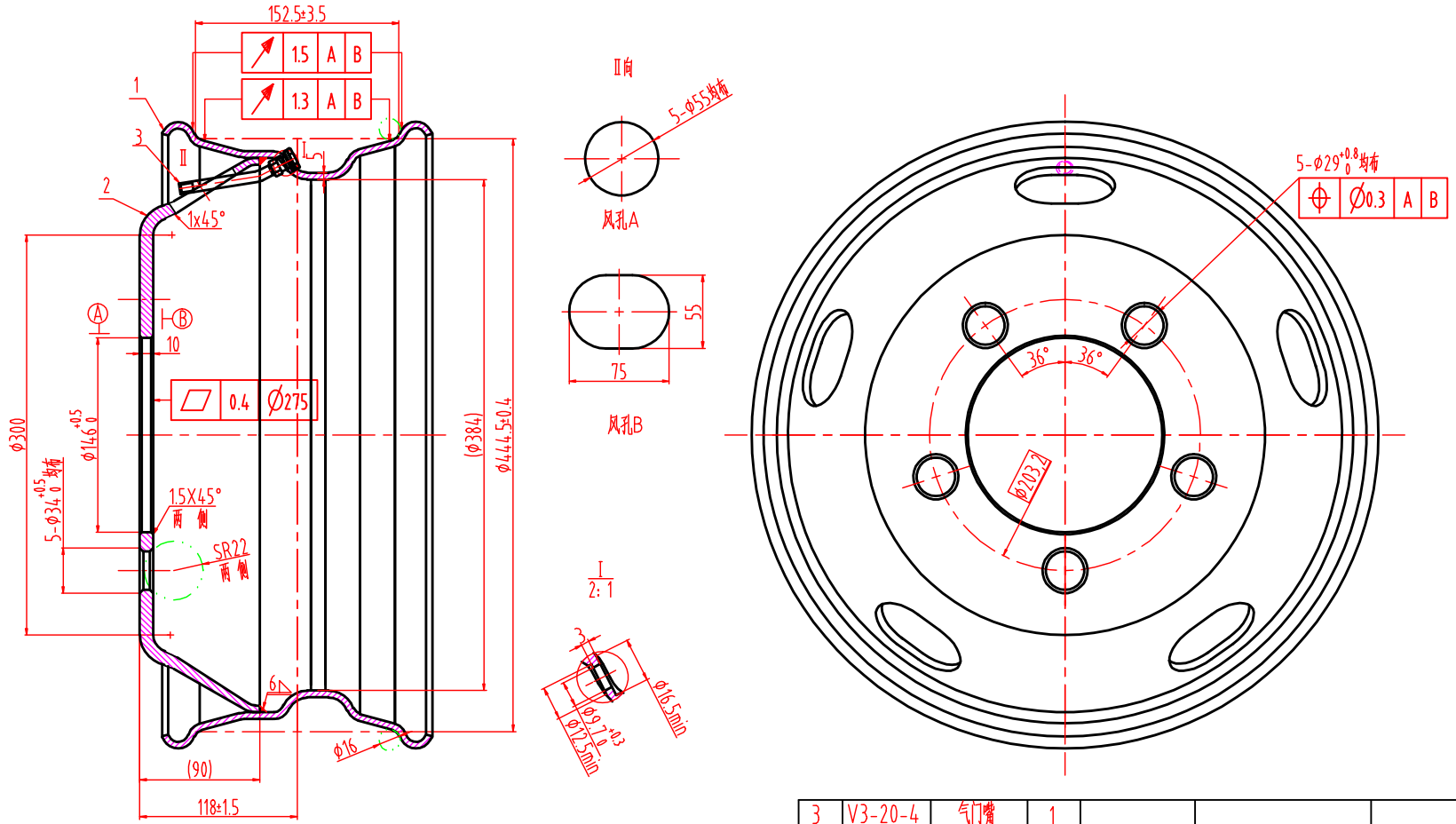

Technical requirements

1. The outline of rim conforms to the standard GB/T3487-2005
2. Firmly welding, uniform welding line,no defects like:
cold solder joint, wedling loss, incomplete weding
3.Keep smooth and burr-free for valve hole and rim edge
4.Valve hole position as shown on drawing
5.Painting is sliver

序号	代号	名称	数量	材料	重量	备注
3	V3-20-4	气门嘴	1			
2	D1701	轮辐	1	380CL		
1	R1701A	轮辋	1	380CL		

标记	处数	分区	更改文件号	签名	年月日	总成图	Qingdao J&G
设计			标准化			阶段标记 / 重量 / 比例	17.5x6.00
审核							JG1701A
工艺			批准			共 张 第 张	